BIO-CIRCLE GT und BIO-CIRCLE GT-i

Art.-Nr. G50030 / G60030 **G50030-i / G60030-i**

Libretto d'istruzioni

IT

BIO-CIRCLE®

MAKING GREEN WORK.

Soggetto a modifiche tecniche. Non si risponde di errori di stampa.

Tutti i testi e le illustrazioni sono protetti da copyright.

Bio-Circle Surface Technology GmbH, sede centrale Gütersloh

Protezione dell'ambiente e qualità

Consapevoli della nostra responsabilità nei confronti dell'ambiente, abbiamo introdotto un sistema di gestione ambientale nel 1996. Consapevoli della nostra responsabilità nei confronti dell'ambiente, già nel 1996 abbiamo introdotto un sistema di gestione ambientale, certificato dal Lloyd's Register Quality Assurance in conformità allo standard DIN ISO 14.001, valido a livello mondiale. In quanto azienda orientata all'ecologia, non solo attribuiamo grande importanza alle migliori prestazioni dei prodotti, ma anche alla loro compatibilità ambientale.

Grazie per aver scelto **BIO-CIRCLE GT / GT-i**.

Una buona conoscenza di BIO-CIRCLE GT / GT-i
ne permetterà l'utilizzo ottimale.

Pertanto:
Prima di utilizzare BIO-CIRCLE GT / GT-i, leggere attentamente questo libretto d'istruzioni, contenente importanti informazioni per un uso senza problemi, nonché indicazioni sulla sicurezza e sulla manutenzione ottimale dell'apparecchio.

Bio-Circle Surface Technology GmbH

Per ulteriori informazioni
contattare il numero

di telefono

(DE) +49 (0)5241 9443-0

(AU) +43 (0)7241 59 400

(CH) +41 (0)41 878 11 66

IT

Indice

1.	Indicazioni generali	**59**
2.	Norme di sicurezza basilari	**59**
3.	Descrizione del prodotto	
	3.1 Parti dell'apparecchio e funzioni	**60**
	3.2 Impiego conforme alla destinazione d'uso	**65**
4.	Specifiche tecniche	**65**
5.	Messa a punto per il primo avviamento	**66**
6.	Modalità di funzionamento	**67**
7.	Manutenzione	**68**
8.	Istruzioni per lo smaltimento dei rifiuti BIO-CIRCLE	**70**
9.	Guasti e disfunzioni	**70**
10.	Schema elettrico	**72**
11.	Avvertenze	**74**
12.	Termini di garanzia	**74**

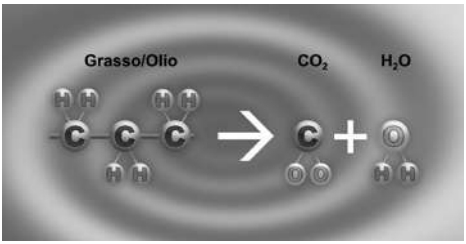

1. Indicazioni generali

Questo libretto d'istruzioni è valido per la lavapezzi BIO-CIRCLE GT/GT-i Compact et BIO-CIRCLE GT/GT-i Maxi. Contiene tutti i dati necessari per una perfetta messa a punto per il primo avviamento, per un funzionamento senza intoppi, per la manutenzione e per lo spegnimento della macchina nonché per un corretto smaltimento dei rifiuti. Le indicazioni e le istruzioni contenute in questo libretto devono essere osservate e rispettate.
Il rispetto delle norme di utilizzo secondo questo libretto di istruzioni costituisce la condizione necessaria per l'applicabilità della garanzia.
Vi preghiamo di conservare questo libretto in un luogo sicuro per future consultazioni. È stato ideato per l'uso pratico e deve essere sempre a disposizione di chi usa la lavapezzi.
Senza il previo permesso del fabbricante non sono consentite modifiche o alterazioni del prodotto di nessun genere. Per modifiche o alterazioni effettuate senza il permesso del fabbricante decliniamo ogni responsabilità e la garanzia perde la sua validità.

Legenda relativa alle misure di sicurezza

⚠ **Segnalazione di pericolo:** Questo simbolo si trova accanto a tutte le istruzioni di sicurezza che, se rispettate, contribuiscono alla prevenzione di danni a persone e a cose. Vi preghiamo di attenervi alle istruzioni e di essere cauti!

🚫 **Segnalazione di divieto:** Questo simbolo si trova accanto a tutti quei divieti la cui mancata o parziale osservanza può comportare alto richio di gravi danni a persone e a cose. Questi simboli sono assolutamente da rispettare!

2. Norme di sicurezza basilari

⚠ Chiunque lavori con la lavapezzi BIO-CIRCLE GT/GT-i deve aver preso conoscenza di questo libretto di istruzioni. Questo libretto di istruzioni è parte integrante del prodotto e deve essere sempre a disposizione del personale che utilizza la macchina.
Il personale che utilizza la macchina deve essere informato sul contenuto del libretto delle istruzioni, in particolar modo sui divieti ed i potenziali pericoli.

⚠ Per l'installazione della lavapezzi BIO-CIRCLE è necessario un collegamento elettrico conforme alle norme vigenti in materia. Vi preghiamo di far controllare e testare il collegamento da un elettricista qualificato!

⚠ **L'apparecchio può essere utilizzato esclusivamente da personale qualificato ed autorizzato.**

⚠ L'apparecchio BIO-CIRCLE GT/GT-i è dotato di un **magnete** situato nello scolo sotto il filtro fine. Maneggiatelo con cura perché può andare in pezzi se lasciato cadere. Tenetelo lontano da apparecchiature elettroniche o dispositivi per l'immagazzinamento dei dati come dischetti, carte di credito, schermi di computer. **Tenetelo lontano da pace-maker!**

3. Descrizione del prodotto

3.1 Parti dell'apparecchio e funzioni

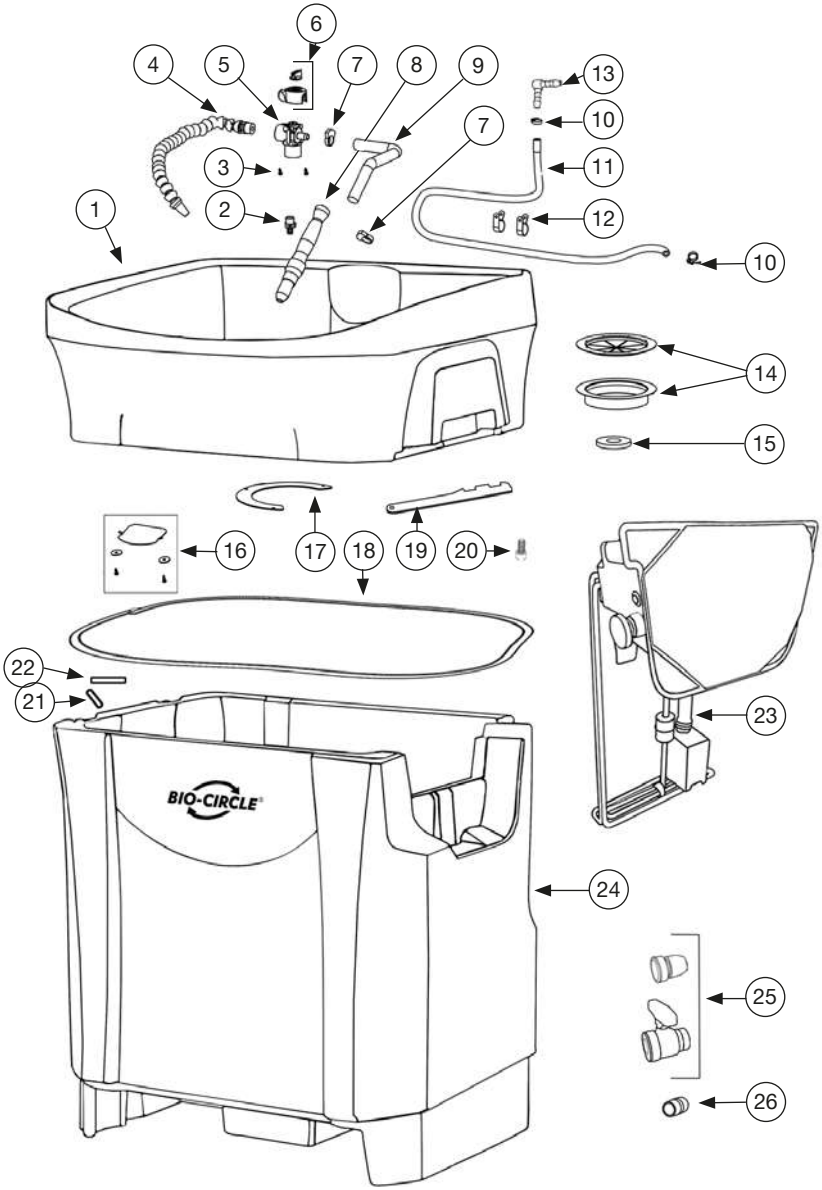

	Macchina	GT / GT-i Maxi Réf.	GT / GT-i Compact Réf.
1	Vasca	**G60630**	**G48202**
24	Serbatoio	**G60206**	**G48206**
2	Raccordo tubo 1/2", filettato	**G484539**	
3	Vite a testa cilindrica	**G48211**	
4	Tubo snodabile	**G48D373**	
5	Rubinetto a 3 vie	**G484506**	
6	Cappuccio e leva per rubinetto a 3 vie, grigio	**G484531-01**	
7	Fascetta per tubo dimensione F	**G21726**	
8	Spazzola lavaggio a flusso	**G20726**	
9	Tubo per spazzola lavaggio a flusso	**G23026**	
10	Fascetta in plastica per tubo misura H	**G21826**	
11	Tubo flessibile 12x4, 180 cm	**G28126**	
12	Fascetta di fissaggio in plastica, diametro interno 22 mm	**G484433**	
13	Connettore tubo 1/2", ad angolo	**G484540**	
14	Set cartucce di filtraggio di scarico in plastica	**G48D743**	
15	Magnete	**G48D309**	
16	Valvola di ritegno	**G48D310**	
	Rondella	**G48204**	
	Vite a testa cilindrica, 4,8 x 16 mm	**G48205**	
17	Sostegno sacchettino-filtro	**G552040**	
18	Guarnizione sotto la vasca	**G60201**	
19	Asta di supporto	**G484585**	
20	Brugola M6x8	**G48210**	
21	Perno di raccordo corto	**G48D312**	
22	Perno di raccordo lungo	**G48D311**	
23	Scatola di controllo BIO-CIRCLE GT (Versione GT-i)	**G52030***(-i)*	
25	Valvola a scatto (raccordo a morsetto)	**G48214**	
26	Raccordo filettato 1"	**G552024**	

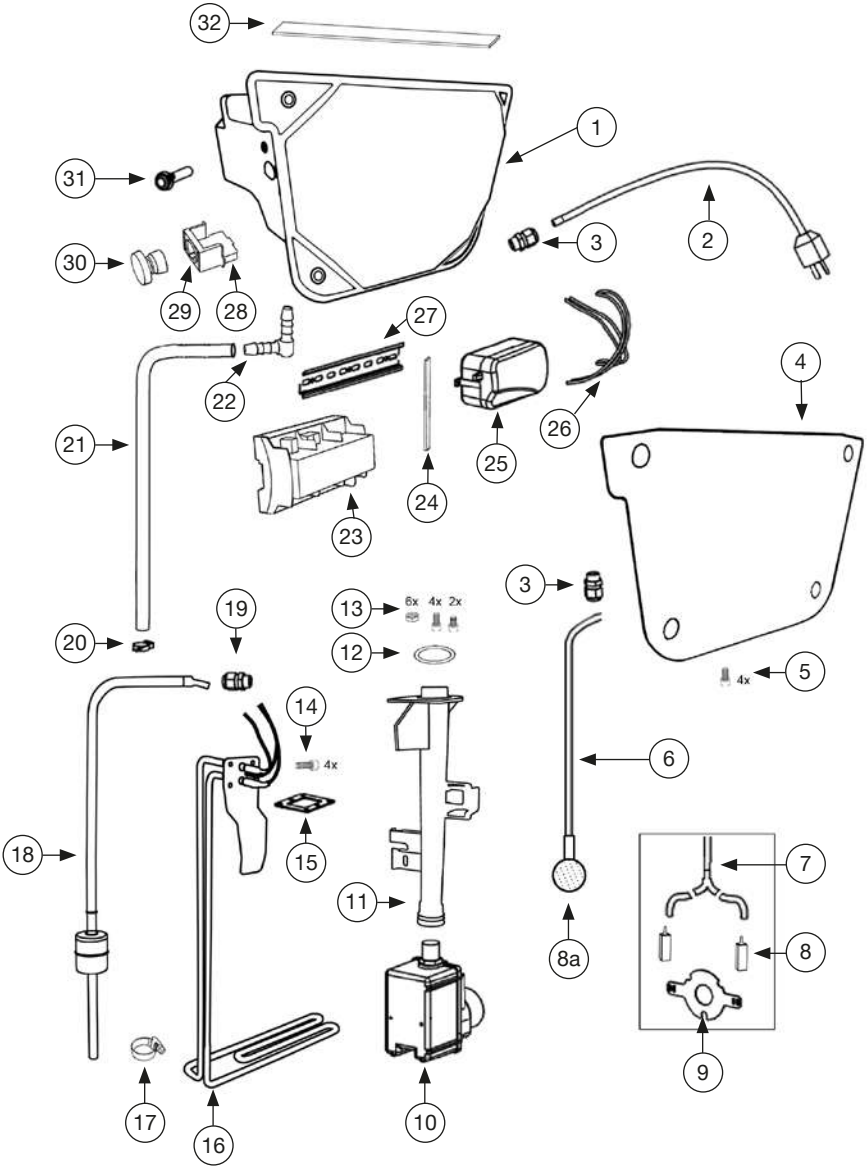
32
1
31
3
2
30
29
28
27
22
4
21
26
25
24
23
3
19
13
6x 4x 2x
20
12
4x
5
14
4x
6
18
15
7
11
8a
8
9
17
16
10

	Scatola di controllo GT / GT-i	Art. n.
1	Cassa	**G48001**
2	Cavo di alimentazione	**G24326**
3	Pressacavi M16	**G484529**
	Controdado M16 in plastica	**G484530**
4	Coperchio	**G48002**
5	Brugola M5x10	**G48100**
6	Tubo in nitrile, diametro interno 4 mm	**G48D478**
8a	3D-Air-Booster	**G484340-01**
	Versione Legno:	
7	Connettore a Y	**G29626-03**
8	Diffusore aria in legno	**G24026-01**
9	Piastra di supporto del diffusore aria	**G484525**
10	Pompa 40 W, 230 V	**G20126**
11	Sostegno pompa	**G48003**
12	Guarnizione circolare per sostegno pompa	**G48115**
13	Brugola M6x16	**G48113**
	Dado M6	**G48114**
14	Brugola DIN 912 M5x16	**G48104**
15	Guarnizione per dispositivo di riscaldamento	**G48103**
16	Dispositivo di riscaldamento, 650 W, 230 V	**G48102**
17	Morsetto del sensore	**G48119**
18	Sensore multifunzione GT *(Versione GT-i)*	**G48118** *(-02)*
19	Pressacavi M20	**G48106**
	Controdado M20 in plastica	**G48107**
20	Fascetta in plastica per tubo misura H	**G21826**
21	Tubo in nitrile, diametro interno 12 mm	**G28126**
22	Connettore tubo 1/2", ad angolo	**G484540**
23	Comando BIO-CIRCLE GT *(Versione GT-i)*	**G48117** *(-03)*
24	Nastro in gomma espansa	**G54926-01**
25	Pompa per aria 5 W, 230 V	**G23926-06**
26	Guarnizione circolare per fissare la pompa per aria	**G484523**
27	Guida	**G484510**
28	Contattore del modulo	**G48D347-03**
29	Supporto del modulo	**G48D347-02**
30	Pulsante della pompa	**G48D346**
31	LED rosso	**G53826**
32	Guarnizione tra scatola di controllo e serbatoio	**G48120**

La pompa ad azionamento elettrico convoglia il liquido detergente verso il rubinetto a tre vie. A seconda del posizionamento del rubinetto a tre vie, il detergente può essere convogliato al piano di lavoro o attraverso il tubo terminante con la spazzolina o il tubo snodabile. Il pezzo da lavare viene lavato sul piano di lavoro. Il fluido detergente sporco defluisce dallo scarico al centro del piano di lavoro nel contenitore posto sotto il piano stesso. In questo contenitore i microorganismi distruggono gli oli e i grassi.
Versione GT-i: le scatole di controllo sono dotate di una centralina con modulo trasmettitore integrato. Questo permette all'azienda Bio-Circle Surface Technology di interrogare i dati tecnici sullo stato dell'unità. I dati vengono inviati tramite una scheda SIM integrata. Questo processo è gratuito per l'operatore dell'unità. Non vengono raccolti dati personali soggetti al regolamento sulla protezione dei dati.

Confronto tra lavapezzi manuali da utilizzarsi con detergenti a freddo e il sistema BIO-CIRCLE L

	Lavapezzi con detergente a freddo	**BIO-CIRCLE BIO-CIRCLE L**
Cosa succede se il livello di sporco sale?	Saturazione della soluzione lavante Peggioramento della qualità della detersione	Risultato costante per tutto il tempo di utilizzo ☺
Quali tipi di impurità possono essere eliminati? Organiche, non polari (grassi, oli) Anorganiche, polari (sali) Anorganiche, non polari (trucioli, polvere)	Molto bene Discretamente Discretamente	Molto bene Molto bene bene ☺
Quali materiali possono essere detersi? Acciaio inossidabile Acciao Alluminio Metalli non ferrosi	Molto bene Molto bene Molto bene Molto bene	Molto bene Molto bene Molto bene Molto bene ☺
Indicazioni relative alle norme di igiene e sicurezza nei luoghi di lavoro		☺

Effetti nocivi per la salute **(Fonte: Detergere e sgrassare, Associazione di categoria Costruzione di Macchine e Metallo, 1997)**	**Lavapezzi con detergente a freddo**	**BIO-CIRCLE BIO-CIRCLE L**
Danni al sistema nervoso centrale	n-esano, benzina (esano-isomeri, pentano, ettano, ottano).	nessuno ☺
Danni alla pelle sì	si	nessuno ☺
Danni al fegato	metanolo, etanolo	nessuno ☺
Danni ai reni	petrolio, miscele di benzina, esano, ettano, alcol	nessuno ☺
Effetti genotossici	solventi organici	nessuno ☺

*Il preparato contiene dei microrganismi. I microrganismi usati sono una coltura miscelata classificata secondo la direttiva 2000/54/EG nel gruppo di rischio 1. Gruppo di rischio 1: Nessun rischio per le persone e gli animali vertebrati, secondo lo stato attuale della tecnica.

3.2 Impiego conforme alla destinazione d'uso

La lavapezzi BIO-CIRCLE GT/GT-i serve alla pulizia efficiente e compatibile con l'ambiente di pezzi sporchi di olio e grasso utilizzando solo il liquido detergente biologico BIO-CIRCLE Liquid.

Il gruppo di prodotti BIO-CIRCLE Liquid – la giusta soluzione per ogni applicazione!

Tre potenti liquidi BIO-CIRCLE garantiscono ottimi risultati nel lavaggio di pezzi.

- ▶ **BIO-CIRCLE L**
- ▶ **BIO-CIRCLE L Evo**
- ▶ **BIO-CIRCLE L Ultra**

4. Specifiche tecniche

	BIO-CIRCLE GT/GT-i Compact	BIO-CIRCLE GT/GT-i Maxi
	G50030(-i) (-i)	**G60030(-i)**
Dimensioni (mm, H x W x T)	circa 1060 x 830 x 600	circa 1100 x 970 x 690
Altezza del piano di lavoro (mm)	circa 970/800	circa 970/ 820
Utilizzabile del piano di lavoro (mm)	circa 700 x 480	circa 840 x 540
Peso a vuoto	circa 45 kg	circa 60 kg
Portata	circa 100 kg	circa 250 kg
Capacità minima del serbatoio	60 l	80 l
Capacità massima del serbatoio	100 l	120 l
Indicatore di livello	Quantità minima di riempimento (60 / 80 l)	
Serbatoio	Polietilene a bassa densità (LDPE)	
Potenza assorbita	su 700 W	
Voltaggio	230 V, 50 Hz	
Riscaldamento	Acciao inossidabile Potenza 650 W	
Pompa	Potenza di ognuna 40 W, 380 l/h	
Termostato	regolata su 41 °C dalla casa produttrice	
Temperatura d'esercizio	15 °C a 48 °C	

5. Messa a punto per il primo avviamento

Dopo aver tolto l'imballaggio verificare che nessuna componente abbia subito danni durante il trasporto. Se si dovessero riscontrare dei danni dovuti al trasporto, non allacciare l'apparecchio alla rete elettrica e avvisare immediatamente sia lo speditore che la Bio-Circle Surface Technology GmbH utilizzando il numero del centro assistenza indicato sul retro di questo libretto. L'imballaggio originale deve essere conservato.
Posizionate l'apparecchio in un punto di vostra scelta dalla superficie asciutta e stabile. Il pavimento deve essere a livello. Se necessario livellate le asperità con materiale idoneo.
Versate il liquido detergente BIO-CIRCLE Liquid nell'apparecchio. Il livello di riempimento ottimale è 100 l ovvero 120 l.

Non superate in nessun caso la quantità massima consentita!
Assicurarsi che il cavo alimentatore sia collegato ad un interruttore differenziale salvavita.
Non utilizzare in nessun caso altri liquidi detergenti come per esempio detergenti a freddo, disinfettanti, acidi ed altri detergenti alcalini!

Pompa accesa/spenta

Allacciare l'apparecchio alla rete elettrica per mezzo del cavo di alimentazione fornito.

Attenzione: Non accendete l'apparecchio se il serbatoio è vuoto!

La resistenza comincia a riscaldare il liquido fino al raggiungimento della temperatura di esercizio. L'apparecchio è regolato dalla casa editrice sui 41 °C. A seconda della temperatura iniziale del liquido, il processo di riscaldamento del liquido stesso può durare fino a circa 4 ore . Dopo il raggiungimento del giusto grado di riscaldamento l'apparecchio è pronto per l'utilizzo. Dopo aver raggiunto la giusta temperatura di esercizio il riscaldamento si riaccende regolarmente non appena la temperatura del liquido scende. Durante la fase di riscaldamento si può percepire che il liquido defluisce nel serbatoio.
Non spegnete BIO-CIRCLE GT/GT-i eccetto che per lavori di manutenzione o se non lo utilizzate per un periodo lungo (per più di 2 settimane, si veda il punto 6/Modalità di funzionamento).

6. Modalità di funzionamento

Azionate la pompa con il tasto acceso/spento posto sulla parte anteriore dell'apparecchio, Ponete i pezzi da lavare nella lavapezzi BIO-CIRCLE e, prima di tutto, inumidite la vasca di lavaggio, i pezzi da lavare e le spazzole con il detergente. Questo impedisce che lo sporco e il grasso aderiscano alle superfici.

⚠ **Non superare la portata massima di**
100 kg per il BIO-CIRCLE GT/GT-i Compact e 250 kg per il BIO-CIRCLE GT/GT-i Maxi!

A seconda del posizionamento del rubinetto a tre vie la detersione può essere effettuata nei modi seguenti:

- ▶ Risciaquo con il tubo snodabile terminante con ugello piatto.
- ▶ Lavaggio con la spazzola irrorata di liquido detergente.
- ▶ In posizione mediana entrambe le uscite sono aperte

⚠ **Attenzione: Spegnete la pompa dopo aver terminato il ciclo di lavaggio.**
La timer integrata spegne automaticamente la pompa dopo 30 minuti.

⚠ **Attenzione: Pezzi suscettibili ad arrugginire non devono essere lasciati a mollo nella vasca di lavaggio!**

🚫 Come per tutte le lavapezzi conviene **eliminare grassi ed oli in edeza** prima del lavaggio. Il sistema BIO-CIRCLE GT/GT-i non deve essere utilizzato per lo smaltimento di rifiuti. Non introdurre disinfettanti, detergenti a freddo, liquidi dei freni, liquidi di raffreddamento, soluzioni clorurate, alcaline o acide. **Non aggiungete acqua!**

⚠ La **temperatura ottimale** per l'attività dei microrganismi e di conseguenza per la degradazione degli oli è di circa 41 °C. Per questo motivo **l'apparecchio deve rimanere acceso**. I microrganismi necessitano di ossigeno per vivere e per svolgere la loro attività di degradazione degli oli in maniera ottimale. Per questo motivo **il diffusore di aria rimane permanentemente acceso** in modo da **garantire il necessario apporto di ossigeno** ai microrganismi. Se l'apparecchio viene spento o se si blocca per un malfunzionamento, i **microrganismi cessano di essere attivi.**

⚠ Se l'apparecchio non viene utilizzato per un periodo lungo (superiore alle 2 settimane) si consiglia di spegnerlo. Accertarsi che non si sia formata alcuna patina d'olio sul liquido. Se necessario eliminare in maniera meccanica la patina d'olio.

7. Manutenzione

⚠ **Attenzione! Prima di procedere a qualsiasi lavoro di manutenzione scollegare l'apparecchio dalla rete elettrica! Verificare che all'apparecchio non arrivi corrente elettrica!**

L'aerazione

E' fondamentale per la performance del processo di degradazione dell'olio. Pertanto verificare l'ingresso di aria, bolle d'aria dovrebbero essere visibili sulla superficie del liquido. Se necessario, pulire o cambiare il tubo dell'aria.

Posizione del piano di lavoro per lavori di manutenzione

Livello di riempimento

Controllare regolarmente il livello di riempimento per mezzo delle tacche posizionate sulla parete del contenitore poiché è possibile che si verifichino delle evaporazioni o dispersioni. Appena il livello è troppo basso, il LED rosso si mette a lampeggiare. Se il liquido si dovesse trovare al di sotto del livello minimo la pompa e il dispositivo di riscaldamento si spengono automaticamente per ragioni di sicurezza. Rabboccare il liquido fino a raggiungere il livello ottimale di riempimento e avendo cura di non superare il livello massimo. Dopo aver concluso questa procedura, portare il galleggiante per il controllo del livello di riempimento in posizione verticale. Quindi poggiarlo sul liquido. Assicuratevi che il galleggiante si possa muovere liberalmente. La pompa è di nuovo pronta all'uso.

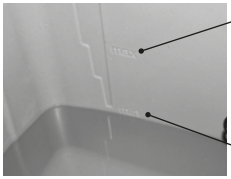

Maximum
GT / GT-i Compact – 100 l
GT / GT-i Maxi – 120 l

Minimum 60 / 80 l

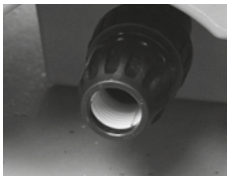

Impostazione temperatura e durata pompaggio

Per l'impostazione staccare dalla rete il dispositivo e impostare il valore desiderato.

Versione E-GT 1.1

La temperatura si può impostare tra i 20 e i 45 °C mediante la rotella di regolazione.

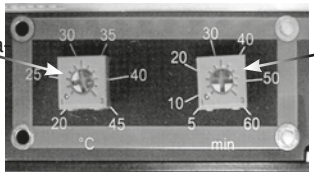

La durata di pompaggio del liquido si può impostare tra i 5 e i 60 minuti mediante la rotella di regolazione.

Variante BIO-CIRCLE GT-i: Nella versione con modulo trasmettitore, la temperatura e il tempo di funzionamento della pompa possono essere impostati tramite l'interfaccia di servizio.

Filtri

La lavapezzi è dotata di due filtri e di un magnete di serie: un filtro in lamiera perforata posto sul piano di lavoro, al di sotto un filtro fine e un magnete che trattiene polveri ferrose e tucioli di metallo . Si consiglia di lavare questi filtri e il magnete giornalmente. A tal fine estrarre i filtri dalla lavapezzi e lavarli con acqua. Per questo rimuovere i filtri e il magnete della tavola e risciacquare con acqua. Un filtro a sacco può essere ulteriormente adattato nel contenitore: dovrebbe essere controllato e svuotato o sostituito regolarmente.

Per effettuare ordini successivi:	
G54426	Sacchetto filtrante in polipropilene, feltro agugliato 5 µm
G54526	Sacchetto filtrante in polipropilene, feltro agugliato 25 µm
G54626	Sacchetto filtrante in nylon 50 µm, lavabile
G54726	Sacchetto filtrante in nylon 100 µm, lavabile

Filtro fine (opzionale)

Il filtro fine, può essere montato sul lato posteriore destro , deve ssere ispezionato settimanalmente ed eventualmente sostituito. E. A tal fine, svitare la scatola contenente il filtro facendola ruotare in senso antiorario. Estraete la cartuccia del filtro e sostituitela con una nuova. Nel riavvitare la scatola del filtro fate attenzione che la guarnizione sia posizionata correttamente. In alternativa è possibile ordinare un filtro permanente in nylon che può essere sciacquato sotto acqua corrente.

Per effettuare ordini successivi:	
G22726	BIO-CIRCLE Filtro a candela 100 µm (6 pezzi)
G22826	BIO-CIRCLE Filtro a candela 200 µm (6 pezzi)
G22026	BIO-CIRCLE Supporto del filtro
G21926	BIO-CIRCLE Fitro in nylon 350 µm

Per altre cartucce vd. il catalogo Bio-Circle

Valvola di non ritorno

L'apparecchio è dotato di una valvola di non ritorno. Questo riduce le dispersioni dovute all'evaporazione. Nel caso riscontraste alti livelli di dispersione dovuti all'evaporazione controllate che la valvola si possa muovere liberamente.

Lavori di manutenzione periodici

Si consiglia di lavare a fondo e ispezionare attentamente la BIO-CIRCLE GT/GT-i almeno una volta all'anno. A seconda di ciò che viene lavato con BIO-CIRCLE GT/GT-i, è possibile che si accumuli materiale non decomponibile sotto forma di fango sul fondo dell'apparecchio. Questo può influenzare negativamente l'efficacia del detergente. Per eliminare il fango è necessario spegnere l'apparecchio. Connettete quindi il rubinetto di scarico ad un qualsiasi tubo comunemente in commercio e aprendo brevemente il rubinetto, fate defluire il fango. Attendete qualche istante e ripetete l'operazione fino a che la maggior parte del fango sarà stato eliminato.

In alternativa si può vuotare il serbatoio con una pompa azionata a mano introdotta attraverso il piano di lavoro sollevato fino ad arrivare allo strato di fango. Eliminate e smaltite quindi manualmente la fanghiglia e poi pulite accuratamente l'apparecchio. Riversate successivamente nel serbatoio il liquido detergente BIO-CIRCLE Liquid che avevate aspirato con la pompa.

Procedere al controllo ad occhio nudo di pompe, tubi e raccordi e sostiture i pezzi che risultano usurati.

8. Istruzioni per lo smaltimento dei rifiuti BIO-CIRCLE

Il codice rifiuti relativo al mezzo contaminato si determina in base al tipo di impurità rimossa e non in base al prodotto detergente. Per il relativo codice rifiuti consultare il Catalogo Europeo dei Rifiuti (CER). Il detergente contaminato, in molti casi, può essere smaltito insieme ad altri rifiuti a base acquosa. Resti di liquido detergente non utilizzati possono essere immessi nell'impianto di depurazione, nel rispetto delle vigenti disposizioni locali.

9. Guasti

⚠ **Attenzione! Prima di procedere a qualsiasi intervento di manutenzione, scollegare l'apparecchio dalla rete elettrica. Verificare che all'apparecchio non arrivi corrente elettrica.**

Lo scarico è intasato: I filtri o il magnete sono molto sporchi. Pulire tutto accuratamente e controllare anche la valvola di non ritorno.

La quantità di liquido detergente erogata dall'ugello del tubo snodabile o dalla spazzolina è estremamente ridotta o nulla: I tubi potrebbero essere intasati. Assicurarsi inoltre che non siano piegati. Controllare ed eventualmente sostituire anche il filtro fine.

La pompa di pulizia non funziona: Controllare se il filtro della pompa o il filtro stesso è bloccato; se necessario, verificare i collegamenti elettrici. La pompa inizia a pulire e si spegne quando il livello minimo èraggiunto.

Il sistema di aereazione non funziona: La pompa è in funzione ma non viene introdotta aria nel liquido. Controllare che il tubo o il diffusore a membrana all'estremità del tubo non siano piegati o intasati, ed eventualmente pulirli o sostituirli. Altrimenti, verificare che il tubo non si sia staccato dalla pompa. Scollegare l'apparecchio dalla linea elettrica e smontare la copertura del pannello di controllo, procedendo all'ispezione della pompa dell'ossigeno. Nessun rumore della pompa: controllare la connessione elettrica, cambiare la pompa se necessario.

Il dispositivo di riscaldamento non riscalda

Il mancato funzionamento del dispositivo di riscaldamento può avere molteplici cause:

1. Il liquido è sceso al di sotto del livello minimo – il dispositivo di riscaldamento è stato disattivato automaticamente. (Appena il livello è troppo basso, il LED rosso si mette a lampeggiare.)
2. Il dispositivo di riscaldamento è guasto, verificare il passaggio di corrente. La resistenza del dispositivo di riscaldamento è di circa **81** Ohm. In caso di deviazioni da detto valore il dispositivo deve essere sostituito.
3. L'impianto elettronico oppure il sensore non funziona correttamente. Controllare la temperatura del liquido.

⚠ **Attenzione: il limitatore può essere azzerato solo dopo che la temperatura dell'apparecchio è nuovamente scesa al di sotto dei 40 °C.**

LED resta acceso – cause e rimedi:

1) Si è verificato un surriscaldamento sull'elemento riscaldante, l'interruttore termico è stato attivato.
   Le cause sono molteplici:
   - L'elemento riscaldante e il sensore sono coperti in uno strato di sudiciume/fango, perciò il calore dell'elemento riscaldante non può più disperdersi abbastanza. **=> Pulire il dispositivo / Service**
   - Gli aeratori sono bloccati, a causa del poco movimento nel bacino si rischia un ristagno di calore. In tal caso, il dispositivo di comando tende ad arrestarsi durante il fine settimana.
     => Sostituire gli aeratori
   - Il Liquido è visibilmente più viscoso, ad es. a causa di un livello elevato di oli o di tensioattivi.
     => Sostituire il Liquido in tutto o in parte
   - La fascetta del sensore tocca il sensore multifunzione, il che causa un'elevata trasmissione di calore al sensore. **=> Posizionare la fascetta del sensore ad almeno 10 mm dal sensore.**
2) La spina del sensore multifunzione non è posizionata bene, oppure i cavi si sono staccati dalla spina
   => Riposizionare bene la spina; se i cavi si sono staccati
3) Il dispositivo di comando ha un malfunzionamento causato da picchi di corrente trasmessi dalla reta elettrica locale. **=> In tal caso potrebbe servire collegare la BIO-CIRCLE ad un circuito alternativo della rete.**
4) Si verifica un malfunzionamento interno nel dispositivo di comando o nel sensore multifunzione
=> Esaminare il dispositivo di comando o il comando o il sensore multifunzione e sostituire se necessario.

⚠ **Attenzione: Un azzeramento è possibile solo dopo il completo raffreddamento!**

Il liquido detergente non pulisce più in maniera soddisfacente

Il rendimento dei microrganismi può venir inibito o persino bloccato dall'introduzione nel sistema di sostanze inadeguate o da condizioni di funzionamento sfavorevoli. A seconda dello stato del liquido, si può procedere o a un riavvio del sistema o alla sostituzione di tutto il liquido detergente. Per il riavvio del sistema si prelevano circa 40l di BIO-CIRCLE Liquid dal serbatoio, che vengono conservati temporaneamente in un fusto di BIO-CIRCLE Liquid e sostituiti con del nuovo BIO-CIRCLE Liquid. Dopo circa 5 giorni i microrganismi si saranno sufficientemente moltiplicati in modo da garantire il loro rendimento iniziale. Questo procedimento è efficace solo se i microrganismi non sono "avvelenati" (per esempio da disinfettanti, detergenti a freddo, liquido per freni, liquidi di raffreddamento, soluzioni clorurate, alcaline o acide). In caso di dubbio si consiglia di sostituire completamente il liquido detergente.

Odore

Il liquido BIO-CIRCLE Liquid fresco diffonde un odore di mela, che diminuisce con l'immissione di olio e grasso.

10. Schema elettrico

10.1 Versione: E-GT 1.1

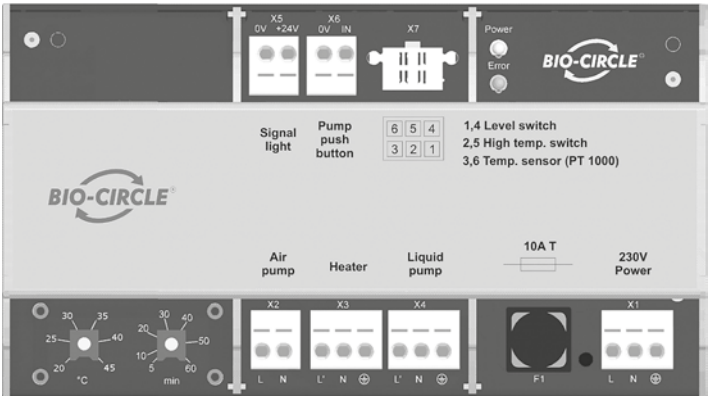

Disposizione

	X1	Cavo di alimentazione
	X2	Pompa pneumatica
	X3	Riscaldatore
	X4	Pompa per liquidi
	X5	LED che indica guasto
	X6	Interruttore pompa
	X7	Spina sensore

Guasti

LED rosso lampeggia: Livello troppo basso, riempire il dispositivo.

LED rosso costantemente acceso: Staccare dalla rete il dispositivo, verificare la presenza di un surriscaldamento, esaminare il galleggiante e il livello, se necessario lasciare che si raffreddi e riallacciare alla rete per un reset; se il reset non è possibile, si prega di osservare la descrizione dell'errore a pagina 71.

10.2 Versione a controllo elettronico BIO-CIRCLE-i

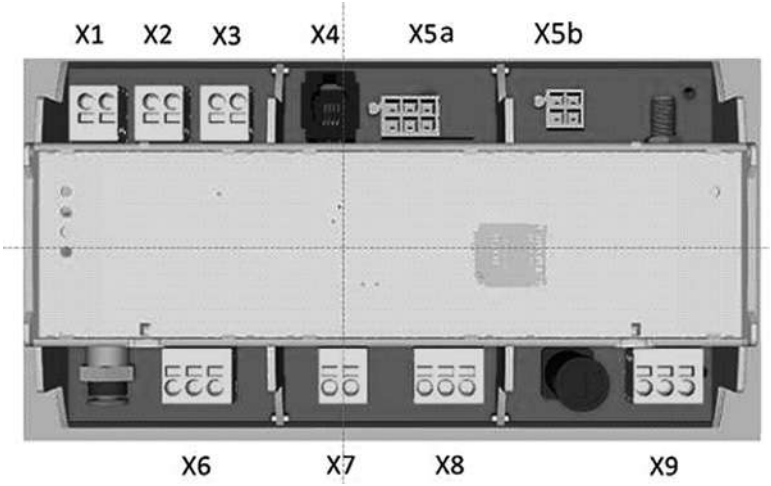

Disposizione

X1	LED che indica guasto
X2	Interruttore pompa
X3	non assegnato
X4	Interfaccia di servizio
X5a	Connettore sensore (interruttore di livello, sensore di temperatura 1 e 2)
X5b	Connettore del sensore (sensore di livello, interruttore di temperatura)
X6	Riscaldamento
X7	Pompa pneumatica
X8	Pompa per liquidi
X9	Cavo di alimentazione

Guasti

Il LED rosso lampeggia: Livello troppo basso, riempire il dispositivo.

Il LED rosso è acceso in modo permanente: Staccare dalla rete il dispositivo, verificare la presenza di un surriscaldamento, esaminare il galleggiante e il livello, se necessario lasciare che si raffreddi e riallacciare alla rete per un reset; se il reset non è possibile, si prega di osservare la descrizione dell'errore a pagina 71

11. Avvertenze

Poiché gli apparecchi rispondono a norme di sicurezza severe, è consentita la sostituzione di parti guaste solo con pezzi di ricambio originali. La lista dei pezzi di ricambio può essere richiesta alla casa produttrice. BIO-CIRCLE GT/GT-i Compact et BIO-CIRCLE GT/GT-i Maxi è a norma CE, vedi pagina 93.

12. Termini di garanzia

La Bio-Circle Surface Technology GmbH garantisce la qualità di fabbricazione e l’utilizzo di materiali non difettosi. La garanzia è valida per 24 mesi per la macchina esclusi i pezzi soggetti ad usura. La garanzia non è valida per guasti dovuti alla normale usura e per danni e guasti che, a giudizio della Bio-Circle Surface Technology GmbH, siano riconducibili ad un uso improprio, ciò include l'uso di detergenti, che non sono stati rilasciati su Bio-Circle Surface Technology GmbH. Pezzi e componenti che a fronte di un controllo da parte della Bio-Circle Surface Technology GmbH risultino difettosi per via di difetti di materiale o di produzione verranno sostituiti e riparati. Il cliente perde ogni diritto di garanzia se apporta o fa apportare modifiche o se esegue o fa eseguire riparazioni senza un previo accordo. La decorrenza della garanzia inizia con la data della fattura ovvero nel giorno di consegna.

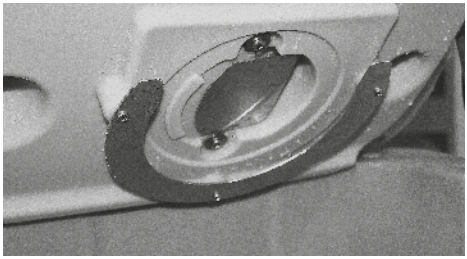

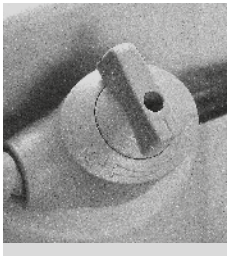

EG-Konformitätserklärung

im Sinne der Maschinenrichtlinie 2006/42/EG

CE Declaration of Conformity

Letter A Directive 2006/42/EG

Déclaration de conformieté CE

À la norme 2006/42/EG

Dichiarazione die conformità CE

ai sensi della direttiva macchine 2006/42/EG

Declaración „CE“ de conformidad

según la directiva comunitaria 98/37/EG, apéndice II A

Wir / We / Nous / No/ Nosotros: Bio-Circle Surface Technology GmbH
Berensweg 200
D-33334 Gütersloh
Deutschland / Germany / Allemagne / Germania / Alemania

erklären hiermit, dass die Produkte / declare that the products / déclarons que les poduits / dichiariamo che / explicamos con esto, que los productos

Pinselreinigungstische / Parts washer / lavapezzi / fontaines / lavadoras de piezas:

BIO-CIRCLE GT / GT-i Compact
BIO-CIRCLE GT / GT-i Maxi

folgenden einschlägigen Bestimmungen entsprechen / Confirm the following directives / Sont conformes aux dispositions des directives des produits / sono conformi con le relative disposizioni della direttiva CE / cumplen a las disposiciones pertinentes siguientes

Richtlinie / directive:
Direttiva / Directiva:

2006/42/EG (EEC)
EG – Maschinenrichtlinie / EEC – Machinery Directive / Directive relative aux machines / Direttiva relativa alle machine / Directiva CE de máquinas

2014/35/EU
Niederspannungsrichtlinie / Directive Low Voltage / directive "basse tension" / direttiva "bassa tensione"/ Directiva de baja tensión

2014/30/EU
Elektromagnetische Verträglichkeitsrichtlinie / Directive on the Electromagnetic Compatibility / Compatibilità Electromagnética / Directiva de compatibilidad electromagnética

und harmonisierte Normen / and harmonised reference standards / et les normes harmonisées / e norme armonizzate **/ y las normas armonizadas**

EN 12200 -1,-2
EN 349
EN 60 204-1

Angewendete nationale Normen, Richtlinien und Spezifikationen insbesondere:
Employed national standards, directives and specifications, in particular:
Appliquaient des normes nationales, les directives et les spécifications, en particulier:
Norme nazionali, direttive e specifiche, in particolare:
Usadas normas nacionales, directivas y especificaciones especialmente:

DIN 45 635

Die Erklärung verliert ihre Gültigkeit bei nicht bestimmungsgemäßer Verwendung und bei Änderungen an dem Produkt, die nicht mit dem Hersteller abgesprochen werden.
The declaration loses its validity if the device is not used as intended or if changes in the product are made, which are not discussed with the manufacturer.
La déclaration perd sa validité lorsqu'elle n´est pas utilisée comme prévu et en cas de modification qui ne sont pas convenues avec le fabricant.
La dichiarazione perde la sua validità quando non è utilizzata come previsto e se le modifiche non sono d'accordo con il costruttore.
La decaración pierde su validez al no usarla conforme a su deseo y al cambiar el producto sin hablar con el fabricante.

Für die Zusammenstellung der technischen Unterlagen ist bevollmächtigt :
Institution authorized for compiling the technical documents :
La présentation des résultats des documents techniques est habilité par :
Instituzione autorizzata a mettere insieme i documenti tecnici :
Autorizado para la compilación de los documents técnicos :
Bio-Circle Surface Technology GmbH, Berensweg 200, D-33334 Gütersloh

Gütersloh, 02.10.2020

.....
Birgit Große (Geschäftsführerin)

BIO-CIRCLE – MAKING GREEN WORK.

Technical Support:

DE Telefon: +49 (0)5241 9443-0
Telefax: +49 (0)5241 9443-44
E-Mail: service@bio-circle.de

AU Telefon: +43 (0)7241 59 400
Telefax: +43 (0)7241 59 400-10
E-Mail: service@bio-circle.at

CH Telefon: +41 (0)41 878 11 66
Telefax: +41 (0)41 878 13 47
E-Mail: service@bio-circle.ch

BIO-CIRCLE®

Surface Technology GmbH

Bio-Circle Surface Technology GmbH
Berensweg 200
D-33334 Gütersloh
Telefon: +49 (0)5241 9443-0
Telefax: +49 (0)5241 9443-44

E-Mail: service@bio-circle.de
bio-circle.de

Bio-Circle Surface Technology GmbH
Gewerbestrasse 1
A-4653 Eberstalzell
Telefon: +43 (0)7241 59 400
Telefax: +43 (0)7241 59 400-10

E-Mail: service@bio-circle.at
bio-circle.at

Bio-Circle Surface Technology AG
Aahusweg 16
CH-6403 Küssnacht am Rigi
Telefon: +41 (0)41 878 11 66
Telefax: +41 (0)41 878 13 47

E-Mail: service@bio-circle.ch
bio-circle.ch

AL3 2023 IT